Уравнительная платформа DSMC

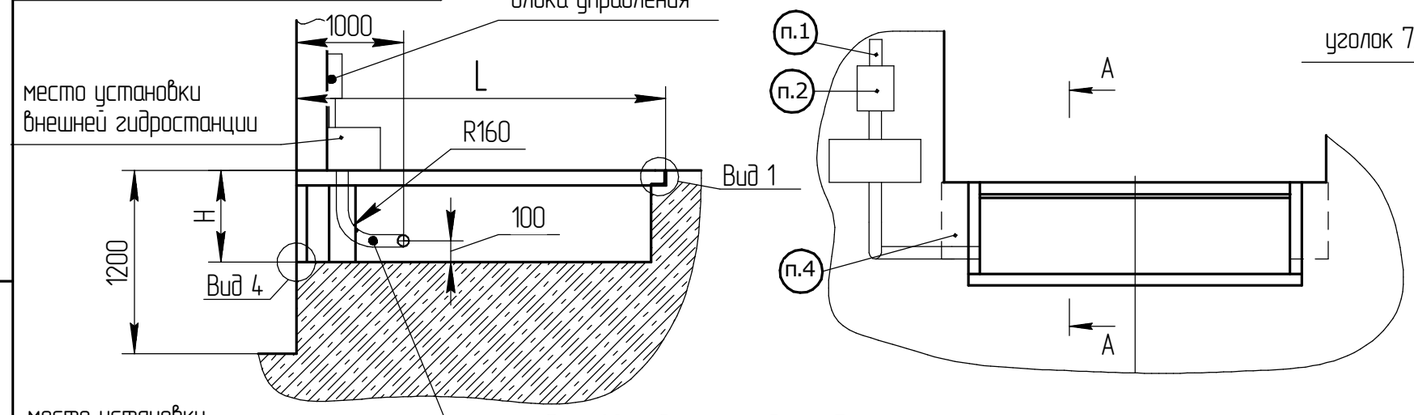

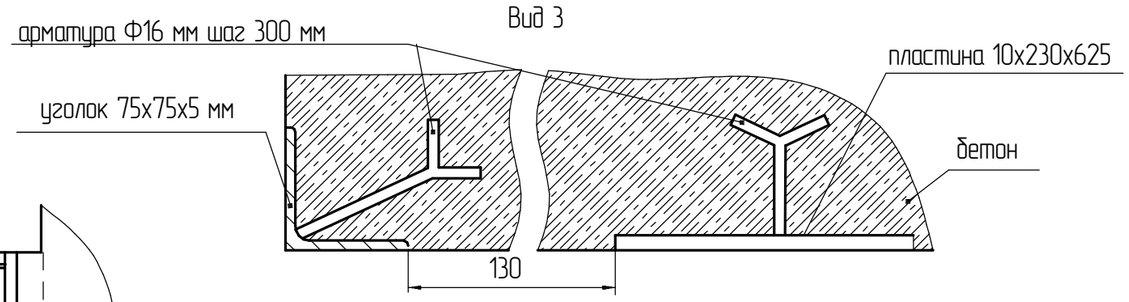

труба ϕ 80мм для прокладки кабеля от гидростанции до блока управления или прокладки шлангов от цилиндров до внешней гидростанции.Гнуть под углом 90°, радиус гиба 160мм.

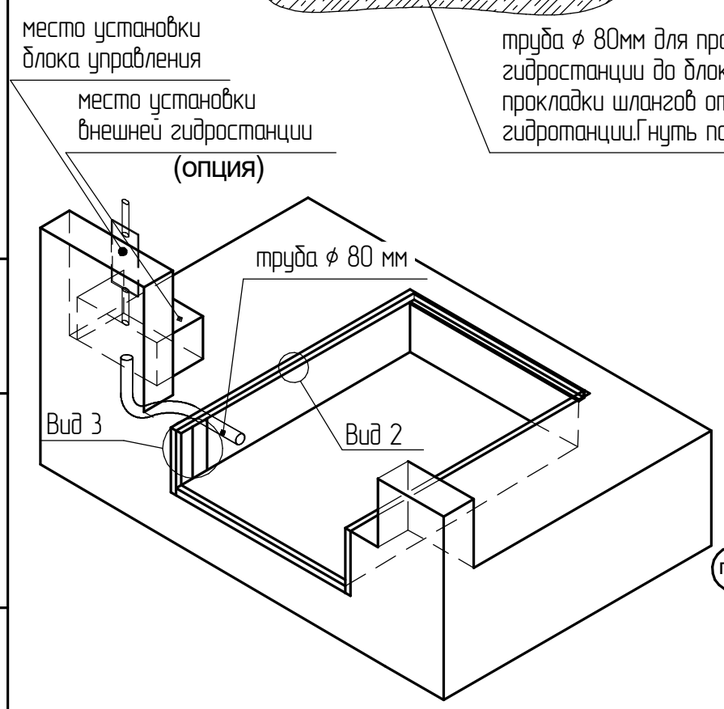

Вид 1

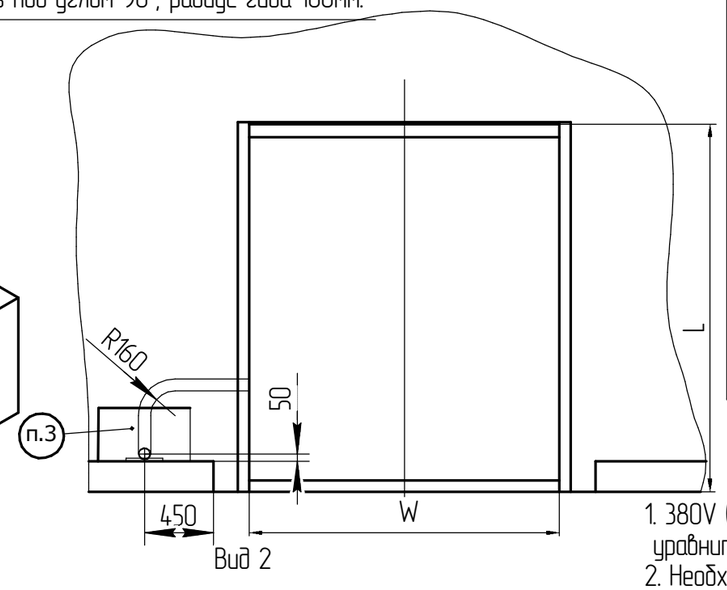

Вид 2

Артикул ур.платформы		Размер ур. платформы (длина х ширина,м	L , мм	W , мм	H , мм	Уголок , Uk
DSM252010-(06)C	DSM252005-(06)C	2387x2000	2410	2030	710	75x75x6
DSM302010-(06)C	DSM302005-(06)C	2887x2000	2910	2030	710	
DSM352010-(06)C	DSM352005-(06)C	3387x2000	3410	2030	710	
DSM402010-(06)C	DSM402005-(06)C	3887x2000	3910	2030	810	100x100x7
DSM252210-(06)C	DSM252205-(06)C	2387x2200	2410	2230	710	75x75x6
DSM302210-(06)C	DSM302205-(06)C	2887x2200	2910	2230	710	
DSM352210-(06)C	DSM352205-(06)C	3387x2200	3410	2230	710	
DSM402210-(06)C	DSM402205-(06)C	3887x2200	3910	2230	810	100x100x7
DSM252410-(06)C	DSM252405-(06)C	2387x2400	2410	2430	710	75x75x6
DSM302410-(06)C	DSM302405-(06)C	2887x2400	2910	2430	710	
DSM352410-(06)C	DSM352405-(06)C	3387x2000	3410	2430	710	
DSM402410-(06)C	DSM402405-(06)C	3887x2400	3910	2430	810	100x100x7

1. 380V (3 фазы+нейтраль+земля) подвести к месту установки блока управления уравнительной платформы.
2. Необходимо обеспечить поверхность 200х300 мм для установки блока управления уравнительной платформы.
3. В случае заказа уравнительной платформы с внешним размещением гидростанции (опция) необходимо обеспечить поверхность 350х600 мм.
4. Необходимо обеспечить поверхность для установки резиновых бамперов (см. раздел опционное оборудование).

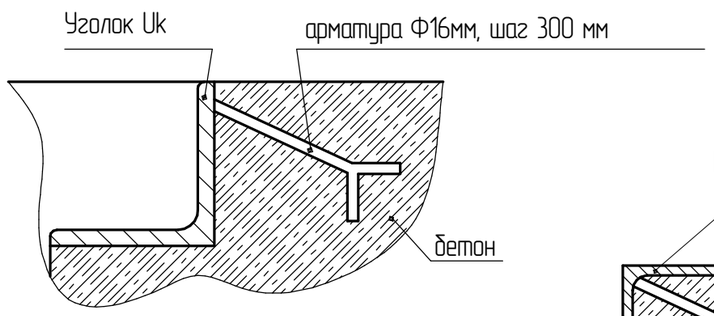

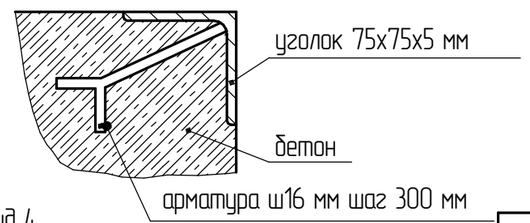

Вид 4

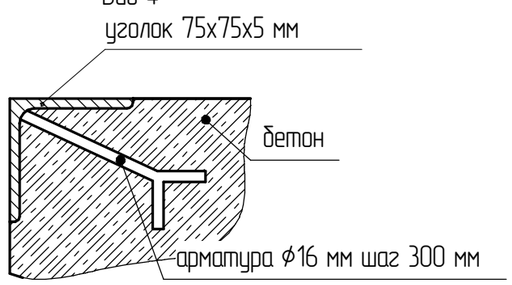

Изм.	Лист	№ докум.	Подп.	Дата
Разраб.				
Пров.				
Т.контр.				
Н.контр.				
Утв.				

Схема подготовки приямка и установки закладных элементов под уравнительную платформу с выдвижной аппарелью консольного типа при использовании автомобилей без встроенного лифта

Лит.	Масса	Масштаб
Лист	Листов 1	

Российская линейка

DOORHAN

Перв. примен. | Справ. № | Подп. и дата | Инв. № дубл. | Взам. инв. № | Подп. и дата | Инв. № подл.

Копировал

Формат А3